weSLICE 4000

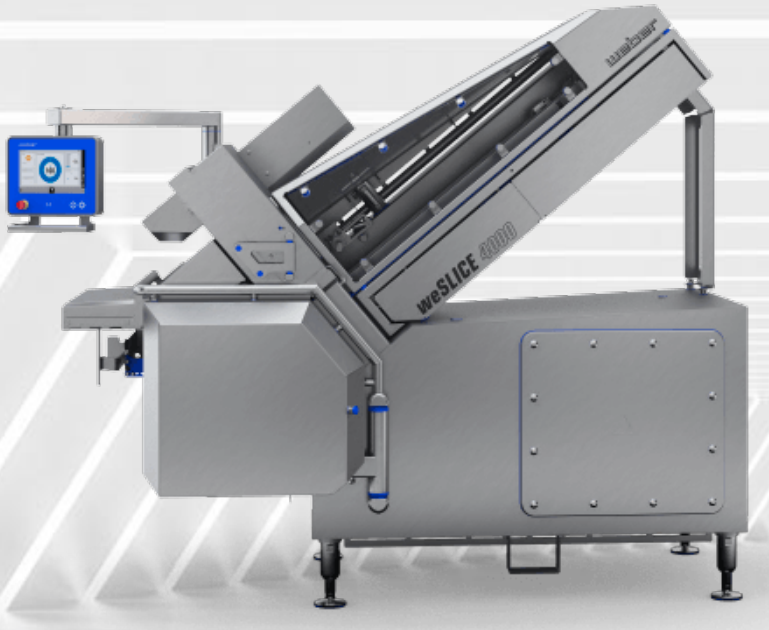

Detalhes do produto

- Fatiadora com lâmina circular
- Solução perfeita para retalhistas de gama completa
- Possibilidade de carregamento manual e/ou carregamento central automatizado
- Desenhador de porções
- Opcionalmente com cabeça de corte em vazio e ajuste automático do espaço de corte

Ver online

Vantagens

- Lâmina circular
- Design higiénico Weber
- Tempo de preparação rápido
- SprayTech
- Interleaver
- Carregamento automático
- Carregamento manual

Fatiadora Weber weSLICE 4000/4500: Máxima flexibilidade em espaço reduzido.

Os modelos weSLICE 4000 são a solução perfeita para retalhistas de gama completa. Com capacidade média, proporcionam a máxima flexibilidade para a realização de inúmeras aplicações em pequenos lotes e em espaços reduzidos. Dependendo dos seus requisitos individuais de desempenho, pode escolher entre a weSLICE 4000 com sistema de corte com faca circular ou a weSLICE 4500 com sistema de corte com Lâmina evolutiva. As fatiadoras compactas permitem tanto o carregamento central totalmente automático, dependendo das suas necessidades. Isto assegura a otimização do carregamento e alimentação do produto, mesmo de produtos volumosos, bem como uma melhor integração em processos automatizados. Graças à redução radical dos tempos de preparação com simultaneamente menos pessoal, é também possível diminuir consideravelmente os custos.

Presentatie

- Empilhado
- Empilhamento escalonado
- Empilhado com película intercalada
- Empilhado em leque
- Em leque
- Em leque com película intercalada
- Deslocado em leque
- Em leque múltiplo
- Várias camadas em leque
- Pedaços
- Carne em lascas
- Dobrado
- Disposição em círculo
- Disposição oval
- Planeador de porções
- Sobreposição - uma única variedade/mistura
- Sobreposição múltipla - uma única variedade/mistura

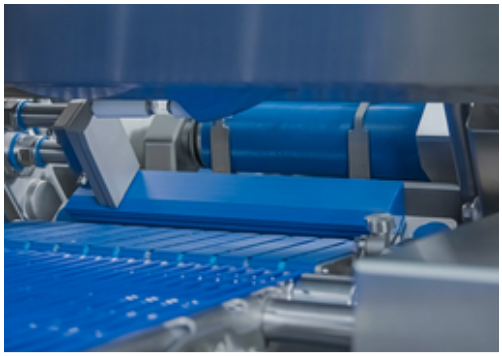

Dados técnicos weSLICE 4000

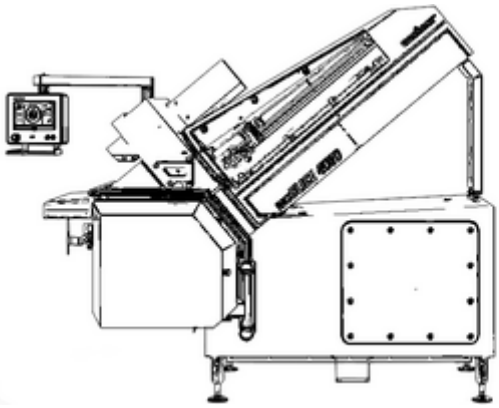

Velocidade de corte (rpm)	máx. 600
Altura do compartimento de corte (mm)	120/135/150
Largura do compartimento de corte (mm)	330
Comprimento do produto (mm)	máx. 1200
Sistema de corte	Lâmina circular
Espessura de corte (mm)	0,5-50
Carregamento (automático/manual)	automática/manual

Weber significa: assistência ao longo de toda a linha.

Weber Academy.

Desempenho máximo da linha através de formação profissional.

Na sede da Weber em Breidenbach, temos o nosso próprio centro de formação, a Weber Academy. Como fornecedor de soluções de linhas completas, oferecemos formação adaptada exatamente às necessidades da sua linha Weber. O foco está sempre em aumentar a eficiência e otimizar os lucros do seu negócio.

Weber Guardian.

Um plano seguro para a sua produção.

Apenas quem escuta pode entender. E quem entende pode agir. Com o nosso programa Weber Guardian, colocamos o homem, a máquina e o processo em harmonia para tirar o melhor partido da produção. Desde a manutenção, inspeção preventiva, desenvolvimento, otimização da produção e apoio ao desenvolvimento dos operadores.

Weber Portal.

Pensar em conjunto, atuar em conjunto.

Encontrará tudo o que precisa de saber sobre o seu equipamento Weber no seu portal pessoal Weber. Compacto, individual e interativo. Desde o seu perfil de cliente e o das suas máquinas até aos e-learnings no seu setup, bem como às convenientes encomendas de peças sobressalentes e ofertas de serviços. Já se registou?

Aguardamos pela sua mensagem.

Weber Inc. U.S. Sales
Simon.Langhorn@weberweb.com

Weber Food Technology GmbH
Günther-Weber-Straße 3 | 35236 Breidenbach | Germany
Phone: +49 6465 918 - 0 | Fax: +49 6465 918 - 11 00
info@weberweb.com | www.weberweb.com

Notícia legal

Este documento foi gerado automaticamente em 03/28/2024. Todas as informações não são vinculativas. Reservamo-nos o direito de fazer alterações no interesse do progresso técnico. Para obter as informações mais recentes sobre este produto, visite: https://www.weberweb.com/pt/portfolio/fatiadora/weslice-4000-4500/